PŘÍČNÝ ŘEZ PF 1 v km 107,450

1:100

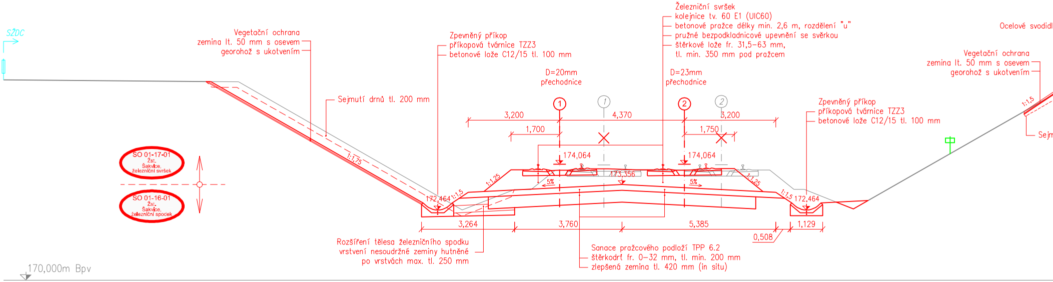
SŽDC
Vegetační ochrana
zemina lt. 50 mm s osevem
georohož s ukotvením
Zpevněný příkop
příkopová tvárnice TZZ3
betonové lože C12/15 tl. 100 mm
Železniční svršek
kolejnice tv. 60 E1 (UIC60)
betonové pražce délky min. 2,6 m, rozdělení "u"
pružné bezpodkladnicové upevnění se svěrkou
štěrkové lože fr. 31,5–63 mm,
tl. min. 350 mm pod pražcem
Ocelové svodidl
D=20mm
přechodnice
D=23mm
přechodnice
Vegetační ochrana
zemina lt. 50 mm s osevem
georohož s ukotvením
Sejmutí drnů tl. 200 mm
1
1
2
2
3,200
4,370
3,200
1,700
1,750
Zpevněný příkop
příkopová tvárnice TZZ3
betonové lože C12/15 tl. 100 mm
Sejm
1:1,5
SO 01-17-01
Žst.
Šakvice,
železniční svršek
SO 01-16-01
Žst.
Šakvice,
železniční spodek
1:1,75
174,064
174,064
173,356
1:1,25
1:1,25
5%
5%
172,464
1:1,5
1:1,5
172,464
3,264
3,760
5,385
1,129
0,508
Rozšíření tělesa železničního spodku
vrstvení nesoudržné zeminy hutněné
po vrstvách max. tl. 250 mm
Sanace pražcového podloží TPP 6.2
štěrkodrť fr. 0–32 mm, tl. min. 200 mm
zlepšená zemina tl. 420 mm (in situ)
170,000m Bpv

PŘÍČNÝ ŘEZ PF 2 v km 107,775

1:100

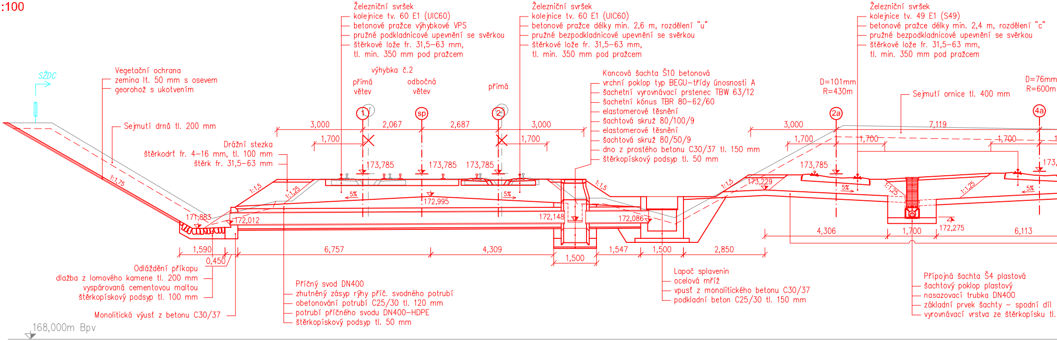
Železniční svršek
kolejnice tv. 60 E1 (UIC60)
betonové pražce výhybkové VPS
pružné podkladnicové upevnění se svěrkou
štěrkové lože fr. 31,5–63 mm,
tl. min. 350 mm pod pražcem
Železniční svršek
kolejnice tv. 60 E1 (UIC60)
betonové pražce délky min. 2,6 m, rozdělení "u"
pružné bezpodkladnicové upevnění se svěrkou
štěrkové lože fr. 31,5–63 mm,
tl. min. 350 mm pod pražcem
Železniční svršek
kolejnice tv. 49 E1 (S49)
betonové pražce délky min. 2,4 m, rozdělení "c"
pružné bezpodkladnicové upevnění se svěrkou
štěrkové lože fr. 31,5–63 mm,
tl. min. 350 mm pod pražcem
SŽDC
Vegetační ochrana
zemina lt. 50 mm s osevem
georohož s ukotvením
výhybka č.2
přímá
větev
odbočná
větev
přímá
Koncová šachta Š10 betonová
vrchní poklop typ BEGU–třídy únosnosti A
šachetní vyrovnávací prstenec TBW 63/12
šachetní kónus TBR 80–62/60
elastomerové těsnění
šachtová skruž 80/100/9
elastomerové těsnění
šachtová skruž 80/50/9
dno z prostého betonu C30/37 tl. 150 mm
štěrkopískový podsyp tl. 50 mm
D=101mm
R=430m
D=76mm
R=600m
Sejmutí ornice tl. 400 mm
Sejmutí drnů tl. 200 mm
Drážní stezka
štěrkodrť fr. 4–16 mm, tl. 100 mm
štěrk fr. 31,5–63 mm
1
sp
2
2a
4a
3,000
2,067
2,687
3,000
1,700
1,700
3,000
7,119
1,700
1,700
1,700
173,785
173,785
173,785
173,785
173,
1:1,75
1:1,5
1:1,25
5%
5%
172,995
1:1,5
1:1,5
173,229
5%
1:1,25
1:1,25
5%
171,883
172,012
172,148
172,086
172,275
1,590
0,450
6,757
4,309
1,500
1,547
1,500
2,850
4,306
1,700
6,113
Odláždění příkopu
dlažba z lomového kamene tl. 200 mm
vyspárovaná cementovou maltou
štěrkopískový podsyp tl. 100 mm
Monolitická výusť z betonu C30/37
Příčný svod DN400
zhutněný zásyp rýhy potrubí příč. svodného potrubí
obetonování potrubí C25/30 tl. 120 mm
potrubí příčného svodu DN400–HDPE
štěrkopískový podsyp tl. 50 mm
Lapač splavenin
ocelová mříž
vpust z monolitického betonu C30/37
podkladní beton C25/30 tl. 150 mm
Přípojná šachta Š4 plastová
šachtový poklop plastový
nasazovací trubka DN400
základní prvek šachty – spodní díl
vyrovnávací vrstva ze štěrkopísku tl.
168,000m Bpv

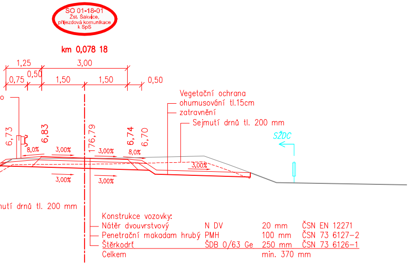
SO 01-18-01
Žst. Šakvice,
příjezdová komunikace
k SpS
km 0,078 18
1,25
3,00
0,75
0,50
1,50
1,50
0,50
Vegetační ochrana
ohumusování tl.15cm
zatravnění
Sejmutí drnů tl. 200 mm
6,73
6,83
176,79
6,74
6,70
8,0%
3,00%
3,00%
8,0%
3,00%
3,00%
3,00%
SŽDC
utí drnů tl. 200 mm
Konstrukce vozovky:
Nátěr dvouvrstvový N DV 20 mm ČSN EN 12271
Penetrační makadam hrubý PMH 100 mm ČSN 73 6127-2
Štěrkodrť ŠDB 0/63 Ge 250 mm ČSN 73 6126-1
Celkem min. 370 mm

PŘÍČNÝ ŘEZ PF 3 v km 107,950

1:100

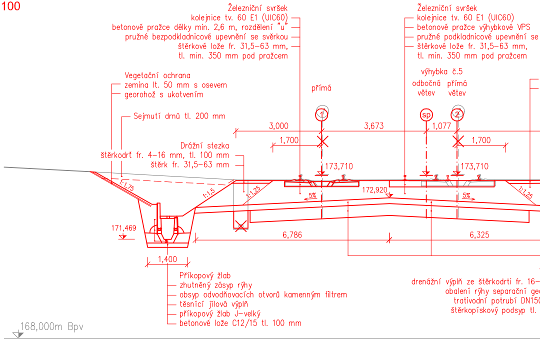
Železniční svršek
kolejnice tv. 60 E1 (UIC60)
betonové pražce délky min. 2,6 m, rozdělení "u"
pružné bezpodkladnicové upevnění se svěrkou
štěrkové lože fr. 31,5-63 mm,
tl. min. 350 mm pod pražcem
Železniční svršek
kolejnice tv. 60 E1 (UIC60)
betonové pražce výhybkové VPS
pružné podkladnicové upevnění se
štěrkové lože fr. 31,5-63 mm,
tl. min. 350 mm pod pražcem
výhybka č.5
odbočná větev
přímá větev
přímá
Vegetační ochrana
zemina tl. 50 mm s osevem
georohož s ukotvením
Sejmutí drnů tl. 200 mm
Drážní stezka
štěrkodrť fr. 4-16 mm, tl. 100 mm
štěrk fr. 31,5-63 mm
1
sp
2
3,000
3,673
1,077
1,700
1,700
173,710
173,710
172,920
1:1,75
1:1,5
1:1,25
1:1,25
5%
5%
171,469
6,786
6,325
1,400
Příkopový žlab
zhutněný zásyp rýhy
obsyp odvodňovacích otvorů kamenným filtrem
těsnící jílová výplň
příkopový žlab J-velký
betonové lože C12/15 tl. 100 mm
drenážní výplň ze štěrkodrti fr. 16-
obalení rýhy separační ge
trativodní potrubí DN15
štěrkopískový podsyp tl.
168,000m Bpv

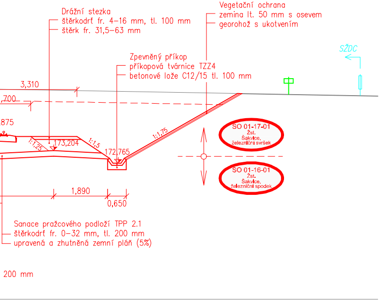
Drážní stezka
štěrkodrť fr. 4-16 mm, tl. 100 mm
štěrk fr. 31,5-63 mm
Vegetační ochrana
zemina tl. 50 mm s osevem
georohož s ukotvením
Zpevněný příkop
příkopová tvárnice TZZ4
betonové lože C12/15 tl. 100 mm
SŽDC
3,310
,700
875
173,204
172,765
1:1,25
1:1,5
1:1,75
1,890
0,650
SO 01-17-01
Žst.
Šakvice,
železniční svršek
SO 01-16-01
Žst.
Šakvice,
železniční spodek
Sanace pražcového podloží TPP 2.1
štěrkodrť fr. 0-32 mm, tl. 200 mm
upravená a zhutněná zemní pláň (5%)
200 mm

PŘÍČNÝ ŘEZ PF 4 v km 108,110

1:100

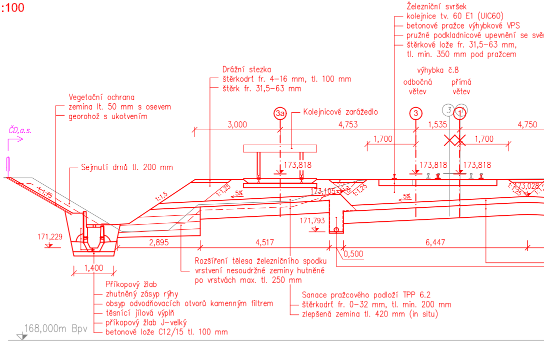
Železniční svršek
kolejnice tv. 60 E1 (UIC60)
betonové pražce výhybkové VPS
pružné podkladnicové upevnění se svě
štěrkové lože fr. 31,5-63 mm,
tl. min. 350 mm pod pražcem
výhybka č.8
odbočná větev
přímá větev
Drážní stezka
štěrkodrť fr. 4-16 mm, tl. 100 mm
štěrk fr. 31,5-63 mm
Vegetační ochrana
zemina tl. 50 mm s osevem
georohož s ukotvením
Kolejnicové zarážedlo
ČD,a.s.
Sejmutí drnů tl. 200 mm
3a
3
1
3
3,000
4,753
1,535
4,750
1,700
1,700
173,818
173,818
173,818
173,105
173,028
171,793
171,229
1:1,75
1:1,5
1:1,25
1:1,25
1:1,25
5%
5%
2,895
4,517
6,447
0,500
1,400
Rozšíření tělesa železničního spodku
vrstvení nesoudržné zeminy hutněné
po vrstvách max. tl. 250 mm
Příkopový žlab
zhutněný zásyp rýhy
obsyp odvodňovacích otvorů kamenným filtrem
těsnící jílová výplň
příkopový žlab J-velký
betonové lože C12/15 tl. 100 mm
Sanace pražcového podloží TPP 6.2
štěrkodrť fr. 0-32 mm, tl. min. 200 mm
zlepšená zemina tl. 420 mm (in situ)
168,000m Bpv

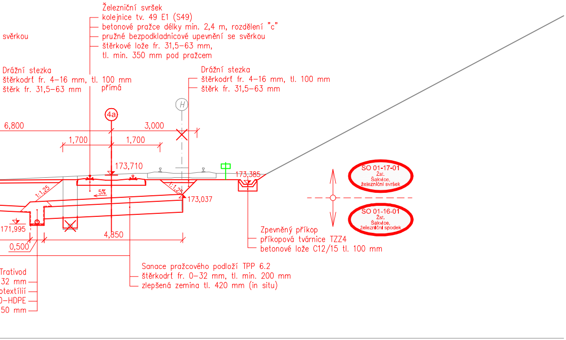
Železniční svršek
kolejnice tv. 49 E1 (S49)
betonové pražce délky min. 2,4 m, rozdělení "c"
pružné bezpodkladnicové upevnění se svěrkou
štěrkové lože fr. 31,5–63 mm,
tl. min. 350 mm pod pražcem
svěrkou
Drážní stezka
štěrkodrť fr. 4–16 mm, tl. 100 mm
štěrk fr. 31,5–63 mm
přímá
Drážní stezka
štěrkodrť fr. 4–16 mm, tl. 100 mm
štěrk fr. 31,5–63 mm
H
4a
6,800
3,000
1,700
1,700
173,710
173,385
1:1,25
5%
1:1,25
173,037
171,995
4,850
0,500
SO 01-17-01
Žst.
Šakvice,
železniční svršek
SO 01-16-01
Žst.
Šakvice,
železniční spodek
Zpevněný příkop
příkopová tvárnice TZZ4
betonové lože C12/15 tl. 100 mm
Sanace pražcového podloží TPP 6.2
štěrkodrť fr. 0–32 mm, tl. min. 200 mm
zlepšená zemina tl. 420 mm (in situ)
Trativod
32 mm
otextílií
)–HDPE
50 mm

PŘÍČNÝ ŘEZ PF 5 v km 108,274

1:100

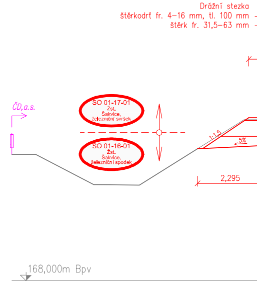
Drážní stezka
štěrkodrť fr. 4–16 mm, tl. 100 mm
štěrk fr. 31,5–63 mm
ČD,a.s.
SO 01-17-01
Žst.
Šakvice,
železniční svršek
SO 01-16-01
Žst.
Šakvice,
železniční spodek
1:1,5
5%
2,295
168,000m Bpv

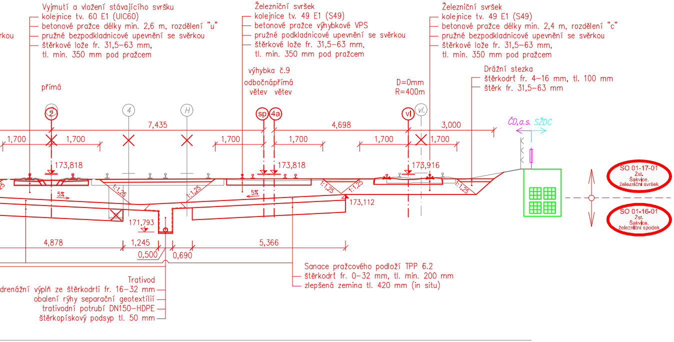
Vyjmutí a vložení stávajícího svršku
kolejnice tv. 60 E1 (UIC60)
betonové pražce délky min. 2,6 m, rozdělení "u"
pružné bezpodkladnicové upevnění se svěrkou
štěrkové lože fr. 31,5–63 mm,
tl. min. 350 mm pod pražcem
rkou
přímá
Železniční svršek
kolejnice tv. 49 E1 (S49)
betonové pražce výhybkové VPS
pružné podkladnicové upevnění se svěrkou
štěrkové lože fr. 31,5–63 mm,
tl. min. 350 mm pod pražcem
výhybka č.9
odbočná větev
přímá větev
Železniční svršek
kolejnice tv. 49 E1 (S49)
betonové pražce délky min. 2,4 m, rozdělení "c"
pružné bezpodkladnicové upevnění se svěrkou
štěrkové lože fr. 31,5–63 mm,
tl. min. 350 mm pod pražcem
D=0mm
R=400m
Drážní stezka
štěrkodrť fr. 4–16 mm, tl. 100 mm
štěrk fr. 31,5–63 mm
2
4
H
sp
4a
vl
vl.
7,435
4,698
3,000
1,700
1,700
1,700
1,700
1,700
1,700
173,818
173,818
173,916
ČD,a.s. SŽDC
1:1,25
1:1,25
1:1,25
1:1,25
1:1,25
5%
5%
173,112
171,793
4,878
1,245
5,366
0,500
0,690
SO 01-17-01
Žst.
Šakvice,
železniční svršek
SO 01-16-01
Žst.
Šakvice,
železniční spodek
Sanace pražcového podloží TPP 6.2
štěrkodrť fr. 0–32 mm, tl. min. 200 mm
zlepšená zemina tl. 420 mm (in situ)
Trativod
drenážní výplň ze štěrkodrti fr. 16–32 mm
obalení rýhy separační geotextílií
trativodní potrubí DN150–HDPE
štěrkopískový podsyp tl. 50 mm

PŘÍČNÝ ŘEZ PF 6 v km 108,975

1:100

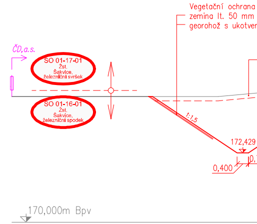
Vegetační ochrana
zemina tl. 50 mm
georohož s ukotver
ČD,a.s.
SO 01-17-01
Žst.
Šakvice,
železniční svršek
SO 01-16-01
Žst.
Šakvice,
železniční spodek
1:1,5
172,429
0,400
170,000m Bpv

SO 01-16-02
Žst. Šakvice, nástupiště

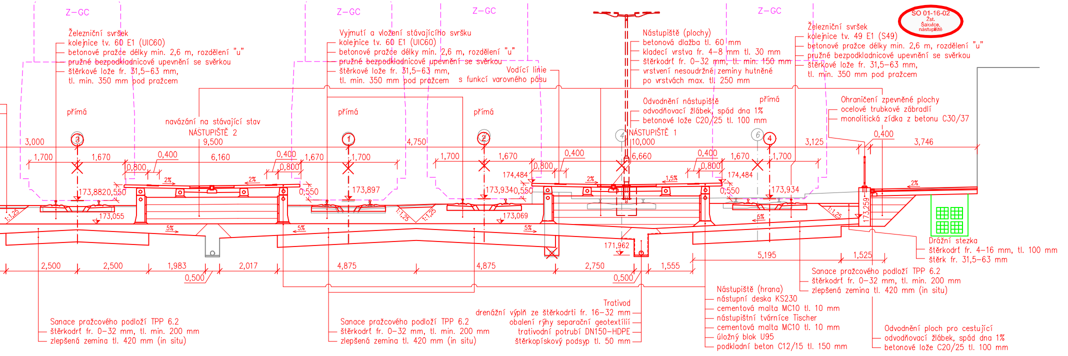
Z-GC
Železniční svršek
kolejnice tv. 60 E1 (UIC60)
betonové pražce délky min. 2,6 m, rozdělení "u"
pružné bezpodkladnicové upevnění se svěrkou
štěrkové lože fr. 31,5–63 mm,
tl. min. 350 mm pod pražcem
Vyjmutí a vložení stávajícího svršku
kolejnice tv. 60 E1 (UIC60)
betonové pražce délky min. 2,6 m, rozdělení "u"
pružné bezpodkladnicové upevnění se svěrkou
štěrkové lože fr. 31,5–63 mm,
tl. min. 350 mm pod pražcem
Vodící linie
s funkcí varovného pásu
Nástupiště (plochy)
betonová dlažba tl. 60 mm
kladecí vrstva fr. 4–8 mm tl. 30 mm
štěrkodrť fr. 0–32 mm, tl. min. 150 mm
vrstvení nesoudržné zeminy hutněné
po vrstvách max. tl. 250 mm
Železniční svršek
kolejnice tv. 49 E1 (S49)
betonové pražce délky min. 2,6 m, rozdělení "u"
pružné bezpodkladnicové upevnění se svěrkou
štěrkové lože fr. 31,5–63 mm,
tl. min. 350 mm pod pražcem
Odvodnění nástupiště
odvodňovací žlábek, spád dna 1%
betonové lože C20/25 tl. 100 mm
Ohraničení zpevněné plochy
ocelové trubkové zábradlí
monolitická zídka z betonu C30/37
přímá
navázání na stávající stav
NÁSTUPIŠTĚ 2
9,500
NÁSTUPIŠTĚ 1
10,000
3,000
4,750
3,125
3,746
0,400
1,700
1,670
0,800
6,160
6,660
2%
1,5%
173,8820,550
173,897
173,9340,550
174,484
173,934
173,259
0,550
173,055
173,069
171,962
1:1,25
5%
2,500
1,983
2,017
4,875
2,750
1,555
5,195
1,525
0,500
Drážní stezka
štěrkodrť fr. 4–16 mm, tl. 100 mm
štěrk fr. 31,5–63 mm
Sanace pražcového podloží TPP 6.2
štěrkodrť fr. 0–32 mm, tl. min. 200 mm
zlepšená zemina tl. 420 mm (in situ)
Nástupiště (hrana)
nástupní deska KS230
cementová malta MC10 tl. 10 mm
nástupištní tvárnice Tischer
cementová malta MC10 tl. 10 mm
úložný blok U95
podkladní beton C12/15 tl. 150 mm
Odvodnění ploch pro cestující
odvodňovací žlábek, spád dna 1%
betonové lože C20/25 tl. 100 mm
Trativod
drenážní výplň ze štěrkodrti fr. 16–32 mm
obalení rýhy separační geotextílií
trativodní potrubí DN150-HDPE
štěrkopískový podsyp tl. 50 mm
Sanace pražcového podloží TPP 6.2
štěrkodrť fr. 0–32 mm, tl. min. 200 mm
zlepšená zemina tl. 420 mm (in situ)
Sanace pražcového podloží TPP 6.2
štěrkodrť fr. 0–32 mm, tl. min. 200 mm
zlepšená zemina tl. 420 mm (in situ)
3
1
2
4
6

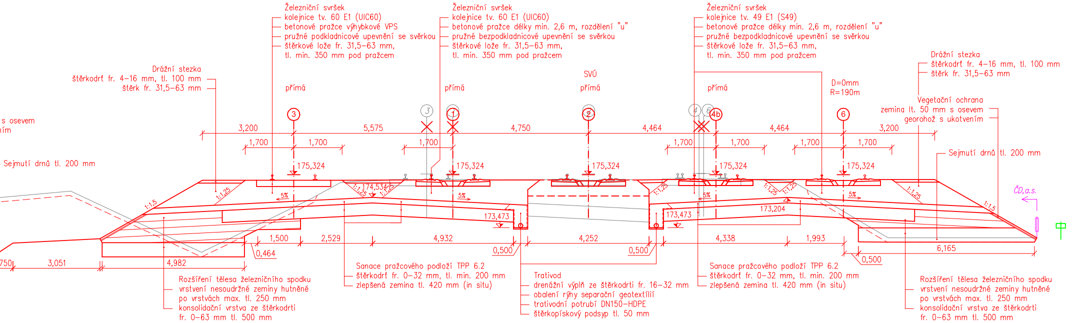
Železniční svršek
kolejnice tv. 60 E1 (UIC60)
betonové pražce výhybkové VPS
pružné podkladnicové upevnění se svěrkou
štěrkové lože fr. 31,5–63 mm,
tl. min. 350 mm pod pražcem
Železniční svršek
kolejnice tv. 60 E1 (UIC60)
betonové pražce délky min. 2,6 m, rozdělení "u"
pružné bezpodkladnicové upevnění se svěrkou
štěrkové lože fr. 31,5–63 mm,
tl. min. 350 mm pod pražcem
Železniční svršek
kolejnice tv. 49 E1 (S49)
betonové pražce délky min. 2,6 m, rozdělení "u"
pružné bezpodkladnicové upevnění se svěrkou
štěrkové lože fr. 31,5–63 mm,
tl. min. 350 mm pod pražcem
Drážní stezka
štěrkodrť fr. 4–16 mm, tl. 100 mm
štěrk fr. 31,5–63 mm
Drážní stezka
štěrkodrť fr. 4–16 mm, tl. 100 mm
štěrk fr. 31,5–63 mm
s osevem
ním
Sejmutí drnů tl. 200 mm
SVÚ
přímá
D=0mm
R=190m
Vegetační ochrana
zemina tl. 50 mm s osevem
georohož s ukotvením
Sejmutí drnů tl. 200 mm
ČD,a.s.
3
1
2
4
6
4b
3,200
5,575
4,750
4,464
1,700
175,324
174,534
173,473
173,204
1:1,25
1:1,5
5%
1,500
2,529
4,932
4,252
4,338
1,993
6,165
0,500
0,464
750
3,051
4,982
Rozšíření tělesa železničního spodku
vrstvení nesoudržné zeminy hutněné
po vrstvách max. tl. 250 mm
konsolidační vrstva ze štěrkodrti
fr. 0–63 mm tl. 500 mm
Sanace pražcového podloží TPP 6.2
štěrkodrť fr. 0–32 mm, tl. min. 200 mm
zlepšená zemina tl. 420 mm (in situ)
Trativod
drenážní výplň ze štěrkodrti fr. 16–32 mm
obalení rýhy separační geotextílií
trativodní potrubí DN150-HDPE
štěrkopískový podsyp tl. 50 mm
Sanace pražcového podloží TPP 6.2
štěrkodrť fr. 0–32 mm, tl. min. 200 mm
zlepšená zemina tl. 420 mm (in situ)
Rozšíření tělesa železničního spodku
vrstvení nesoudržné zeminy hutněné
po vrstvách max. tl. 250 mm
konsolidační vrstva ze štěrkodrti
fr. 0–63 mm tl. 500 mm

PŘÍČNÝ ŘEZ PF 7 v km 109,075

1:100

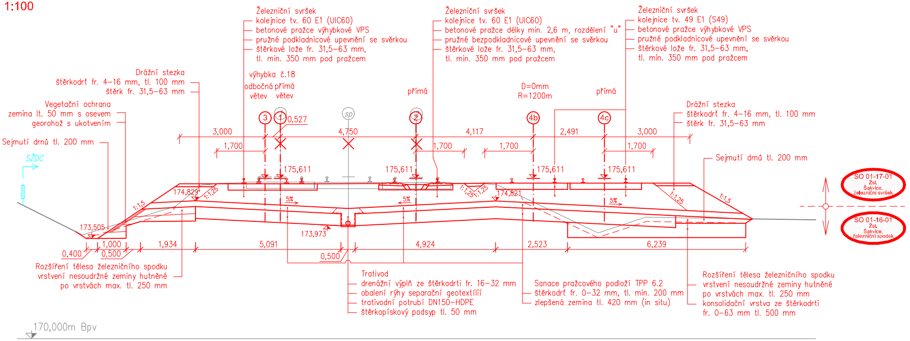
Železniční svršek
kolejnice tv. 60 E1 (UIC60)
betonové pražce výhybkové VPS
pružné podkladnicové upevnění se svěrkou
štěrkové lože fr. 31,5–63 mm,
tl. min. 350 mm pod pražcem
Železniční svršek
kolejnice tv. 60 E1 (UIC60)
betonové pražce délky min. 2,6 m, rozdělení "u"
pružné bezpodkladnicové upevnění se svěrkou
štěrkové lože fr. 31,5–63 mm,
tl. min. 350 mm pod pražcem
Železniční svršek
kolejnice tv. 49 E1 (S49)
betonové pražce výhybkové VPS
pružné podkladnicové upevnění se svěrkou
štěrkové lože fr. 31,5–63 mm,
tl. min. 350 mm pod pražcem
Drážní stezka
štěrkodrť fr. 4–16 mm, tl. 100 mm
štěrk fr. 31,5–63 mm
výhybka č.18
odbočná větev
přímá větev
přímá
D=0mm
R=1200m
přímá
Vegetační ochrana
zemina tl. 50 mm s osevem
georohož s ukotvením
Sejmutí drnů tl. 200 mm
SŽDC
Drážní stezka
štěrkodrť fr. 4–16 mm, tl. 100 mm
štěrk fr. 31,5–63 mm
Sejmutí drnů tl. 200 mm
3
1
0,527
sp
2
4b
4c
3,000
4,750
4,117
2,491
3,000
1,700
1,700
1,700
1,700
175,611
175,611
175,611
175,611
174,829
1:1,25
1:1,5
5%
5%
1:1,25
1:1,25
174,821
5%
1:1,25
1:1,5
173,505
173,973
1,000
0,400
0,500
1,934
5,091
4,924
2,523
6,239
0,500
Rozšíření tělesa železničního spodku
vrstvení nesoudržné zeminy hutněné
po vrstvách max. tl. 250 mm
Trativod
drenážní výplň ze štěrkodrti fr. 16–32 mm
obalení rýhy separační geotextílií
trativodní potrubí DN150-HDPE
štěrkopískový podsyp tl. 50 mm
Sanace pražcového podloží TPP 6.2
štěrkodrť fr. 0–32 mm, tl. min. 200 mm
zlepšená zemina tl. 420 mm (in situ)
Rozšíření tělesa železničního spodku
vrstvení nesoudržné zeminy hutněné
po vrstvách max. tl. 250 mm
konsolidační vrstva ze štěrkodrti
fr. 0–63 mm tl. 500 mm
170,000m Bpv
SO 01-17-01
Žst.
Šakvice,
železniční svršek
SO 01-16-01
Žst.
Šakvice,
železniční spodek

PŘÍČNÝ ŘEZ PF 8 v km 109,250

1:100

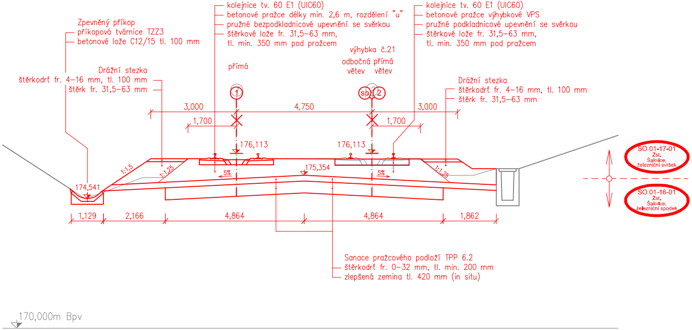
Železniční svršek
kolejnice tv. 60 E1 (UIC60)
betonové pražce délky min. 2,6 m, rozdělení "u"
pružné bezpodkladnicové upevnění se svěrkou
štěrkové lože fr. 31,5–63 mm,
tl. min. 350 mm pod pražcem
Železniční svršek
kolejnice tv. 60 E1 (UIC60)
betonové pražce výhybkové VPS
pružné podkladnicové upevnění se svěrkou
štěrkové lože fr. 31,5–63 mm,
tl. min. 350 mm pod pražcem
Zpevněný příkop
příkopová tvárnice TZZ3
betonové lože C12/15 tl. 100 mm
Drážní stezka
štěrkodrť fr. 4–16 mm, tl. 100 mm
štěrk fr. 31,5–63 mm
přímá
výhybka č.21
odbočná větev
přímá větev
Drážní stezka
štěrkodrť fr. 4–16 mm, tl. 100 mm
štěrk fr. 31,5–63 mm
1
sp
2
3,000
4,750
3,000
1,700
1,700
176,113
176,113
175,354
1:1,5
1:1,25
5%
5%
1:1,25
174,541
1,129
2,166
4,864
4,864
1,862
Sanace pražcového podloží TPP 6.2
štěrkodrť fr. 0–32 mm, tl. min. 200 mm
zlepšená zemina tl. 420 mm (in situ)
170,000m Bpv
SO 01-17-01
Žst.
Šakvice,
železniční svršek
SO 01-16-01
Žst.
Šakvice,
železniční spodek

ŘÍČNÝ ŘEZ PF 9 v km 109,500
100

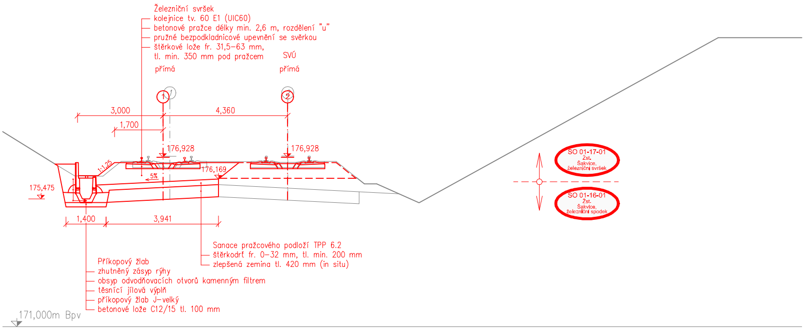
Železniční svršek
kolejnice tv. 60 E1 (UIC60)
betonové pražce délky min. 2,6 m, rozdělení "u"
pružné bezpodkladnicové upevnění se svěrkou
štěrkové lože fr. 31,5–63 mm,
tl. min. 350 mm pod pražcem
SVÚ
přímá
přímá
1
2
3,000
4,360
1,700
176,928
176,928
1:1,25
176,169
5%
175,475
1,400
3,941
SO 01-17-01 Žst. Šakvice, železniční svršek
SO 01-16-01 Žst. Šakvice, železniční spodek
Sanace pražcového podloží TPP 6.2
štěrkodrť fr. 0–32 mm, tl. min. 200 mm
zlepšená zemina tl. 420 mm (in situ)
Příkopový žlab
zhutněný zásyp rýhy
obsyp odvodňovacích otvorů kamenným filtrem
těsnící jílová výplň
příkopový žlab J–velký
betonové lože C12/15 tl. 100 mm
171,000m Bpv

ŘÍČNÝ ŘEZ PF 10 v km 0,600
100

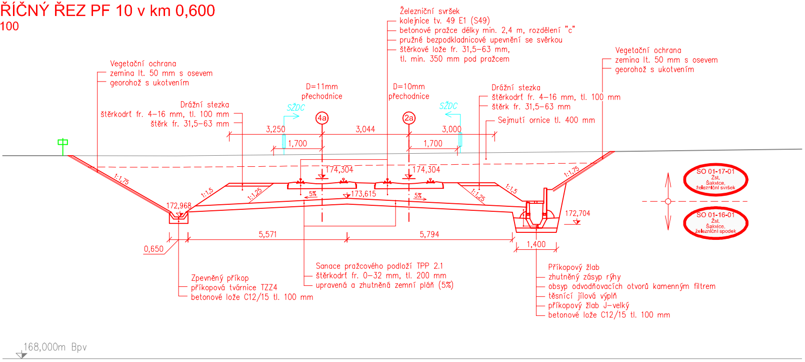
Železniční svršek
kolejnice tv. 49 E1 (S49)
betonové pražce délky min. 2,4 m, rozdělení "c"
pružné bezpodkladnicové upevnění se svěrkou
štěrkové lože fr. 31,5–63 mm,
tl. min. 350 mm pod pražcem
Vegetační ochrana
zemina lt. 50 mm s osevem
georohož s ukotvením
Vegetační ochrana
zemina lt. 50 mm s osevem
georohož s ukotvením
D=11mm
přechodnice
D=10mm
přechodnice
Drážní stezka
štěrkodrť fr. 4–16 mm, tl. 100 mm
štěrk fr. 31,5–63 mm
Drážní stezka
štěrkodrť fr. 4–16 mm, tl. 100 mm
štěrk fr. 31,5–63 mm
SŽDC
SŽDC
4a
2a
3,250
3,044
3,000
1,700
1,700
Sejmutí ornice tl. 400 mm
174,304
174,304
1:1,75
1:1,5
1:1,25
5%
173,615
5%
1:1,25
1:1,5
1:1,75
172,968
172,704
5,571
5,794
0,650
1,400
SO 01-17-01 Žst. Šakvice, železniční svršek
SO 01-16-01 Žst. Šakvice, železniční spodek
Sanace pražcového podloží TPP 2.1
štěrkodrť fr. 0–32 mm, tl. 200 mm
upravená a zhutněná zemní pláň (5%)
Zpevněný příkop
příkopová tvárnice TZZ4
betonové lože C12/15 tl. 100 mm
Příkopový žlab
zhutněný zásyp rýhy
obsyp odvodňovacích otvorů kamenným filtrem
těsnící jílová výplň
příkopový žlab J–velký
betonové lože C12/15 tl. 100 mm
168,000m Bpv

LEGENDA

▯	hranice drážního pozemku
‹	stávající oplocení
⌖	hlavní kabelová trasa

DOKUMENTACE PO PŘIPOMÍNKÁCH

			ČÍSLO SOUPRAVY:
REVIZE Č.	DATUM	ZMĚNA	

SUDOP BRNO

SUDOP BRNO, spol. s r.o.
Kounicova 26
611 36 Brno

OBJEDNATEL:	SŽDC, s.o., Dlážděná 1003/7, 110 00 Praha 1 Stavební správa východ (organizační jednotka)		tel. : +420 972 625 804 E–mail: sudop@sudop–brno.cz
PROFESNÍ SKUPINA:	11 KOLEJE	VEDOUCÍ PROF. SKUPINY Ing. Petr Rotschein	ŘEDITEL Ing. Jiří Molák
ODPOVĚDNÝ PROJ. ZAKÁZKY Ing. Lubomír Beňák Beňák	ODPOVĚDNÝ PROJ. PS, SO Ing. Lubomír Beňák Beňák	NAVRHL, VYPRACOVAL Ing. Lubomír Beňák Beňák	KONTROLOVAL Ing. Petr Rotschein Rotschein
KRAJ: Jihomoravský	POVĚŘENÝ OÚ: Hustopeče		STUPEŇ: Přípravná dokumentace

Modernizace a elektrizace trati Šakvice - Hustopeče u Brna

Železniční svršek a spodek, Nástupiště, Železniční přejezdy, Komunikace

Příčné řezy - Část 1 - km 107,2-109,7 a km 0,0-0,7 - žst. Šakvice

ZAK. ČÍSLO 15062–01–0716	ARCH. ČÍSLO 2016110810
MĚŘÍTKO 1:100	POČET FORMÁTŮ 11 A4
DATUM:	08/2016
ČÁST D.4.1 D.4.2 D.4.3 D.4.7	PŘÍLOHA 5.1